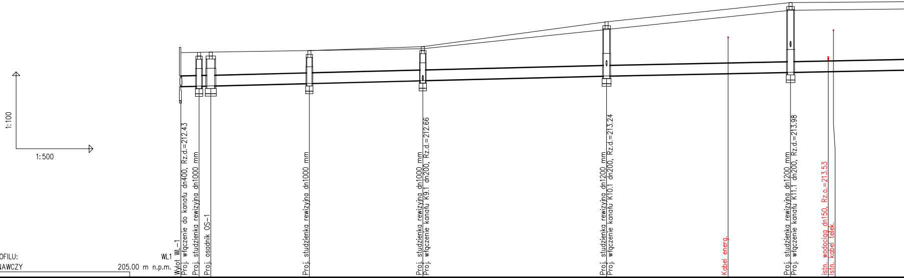
1:100
1:500
Wylot WL-1
Proj. włączenie do kanału dn400, Rz.d.=212.43
Proj. studzienka rewizyjna dn1000 mm
Proj. osadnik OS-1
Proj. studzienka rewizyjna dn1000 mm
Proj. studzienka rewizyjna dn1000 mm
Proj. włączenie kanału K9.1 dn200, Rz.d.=212.66
Proj. studzienka rewizyjna dn1200 mm
Proj. włączenie kanału K10.1 dn200, Rz.d.=213.24
Kabel energ.
Proj. studzienka rewizyjna dn1200 mm
Proj. włączenie kanału K11.1 dn200, Rz.d.=213.98
istn. wodociąg dn150, Rz.o.=213.53
Istn. kabel telek.

OZNACZENIE PROFILU: WL1

POZIOM PORÓWNAWCZY 205.00 m n.p.m.

RZĘDNA TERENU PROJ.	213.75		213.76		213.77		213.83		213.98		214.95		215.70	
RZĘDNA TERENU ISTN.	213.75		213.76		213.77		213.83		213.90		214.65		215.40	
RZĘDNA DNA KANAŁU	212.43		212.44		212.45		212.55		212.66		212.84		212.98	
NAZIOM	0.92		0.92		0.92		0.88		0.92		1.71		2.32	
ZAGŁĘBIENIE DNA KANAŁU	1.32		1.32		1.32		1.28		1.32		2.11		2.72	
SPADKI, DŁUGOŚCI		4‰ 6.0m				5‰				77.5m		4‰		
ŚREDNICA, MATERIAŁ														
ODLEGŁOŚCI	0.0	3.5	3.5	2.5	6.0	19.0	25.0	22.0	47.0	36.0	83.0	36.0	119.0	34.0
HEKTOMETRY	WL1		D7		OS-1		D8		D9		D10		D11	
	0											1		

P.S.I./EPI-Graf, Generator rysunkowy Profil Koordynator 8.0
Nazwa pliku: Kolbuszowa-Piaskowa profile v1 Projekt: KD2

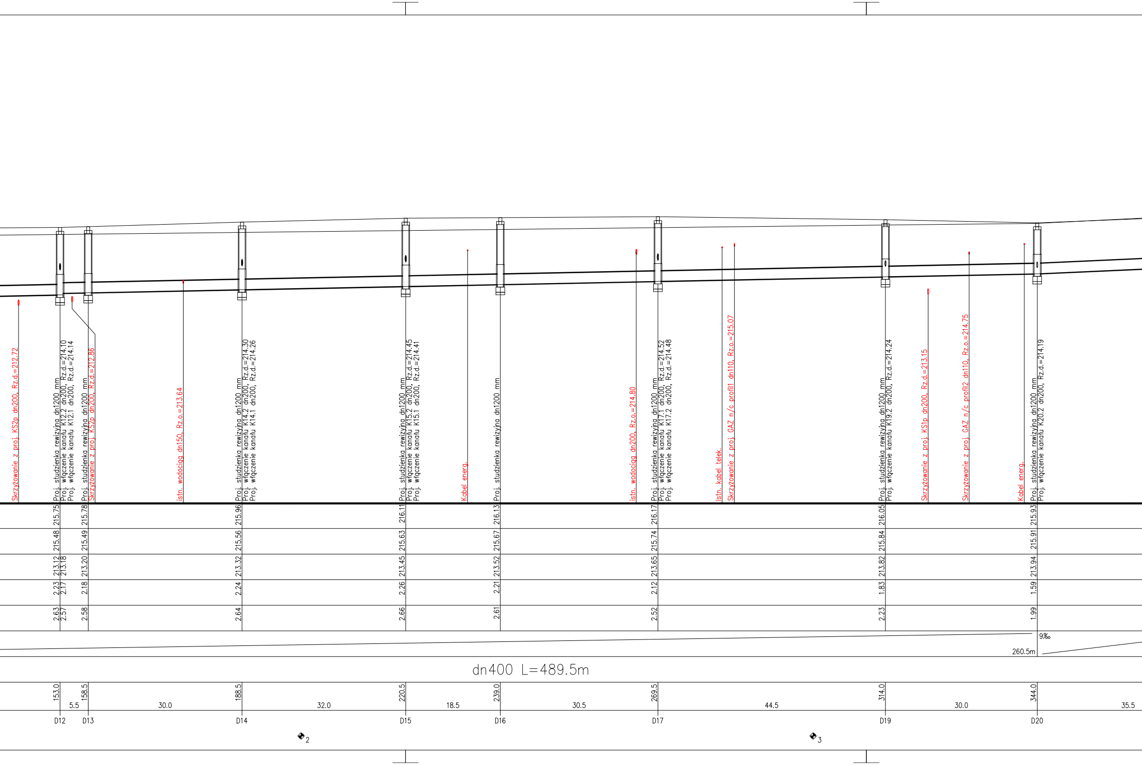
Skrzyżowanie z proj. KS2p dn200, Rz.d.=212.72
Proj. studzienka rewizyjna dn1200 mm
Proj. włączenie kanału K12.2 dn200, Rz.d.=214.10
Proj. włączenie kanału K12.1 dn200, Rz.d.=214.14
Proj. studzienka rewizyjna dn1200 mm
Skrzyżowanie z proj. KS2p dn200, Rz.d.=212.86
istn. wodociąg dn150, Rz.o.=213.64
Proj. studzienka rewizyjna dn1200 mm
Proj. włączenie kanału K14.2 dn200, Rz.d.=214.30
Proj. włączenie kanału K14.1 dn200, Rz.d.=214.26
Proj. studzienka rewizyjna dn1200 mm
Proj. włączenie kanału K15.2 dn200, Rz.d.=214.45
Proj. włączenie kanału K15.1 dn200, Rz.d.=214.41
Kabel energ.
Proj. studzienka rewizyjna dn1200 mm
istn. wodociąg dn200, Rz.o.=214.80
Proj. studzienka rewizyjna dn1200 mm
Proj. włączenie kanału K17.1 dn200, Rz.d.=214.52
Proj. włączenie kanału K17.2 dn200, Rz.d.=214.48
Istn. kabel telek.
Skrzyżowanie z proj. GAZ n/c profil1 dn110, Rz.o.=215.07
Proj. studzienka rewizyjna dn1200 mm
Proj. włączenie kanału K19.2 dn200, Rz.d.=214.24
Skrzyżowanie z proj. KS1p dn200, Rz.d.=213.15
Skrzyżowanie z proj. GAZ n/c profil2 dn110, Rz.o.=214.75
Kabel energ.
Proj. studzienka rewizyjna dn1200 mm
Proj. włączenie kanału K20.2 dn200, Rz.d.=214.19
215.75
215.48
213.12
213.18
2.23
2.17
2.63
2.57
215.78
215.49
213.20
2.18
2.58
215.96
215.56
213.32
2.24
2.64
216.11
215.63
213.45
2.26
2.66
216.13
215.67
213.52
2.21
2.61
216.17
215.74
213.65
2.12
2.52
216.05
215.84
213.82
1.83
2.23
215.93
215.91
213.94
1.59
1.99
9‰
260.5m
dn400 L=489.5m
153.0
5.5
158.5
30.0
188.5
32.0
220.5
18.5
239.0
30.5
269.5
44.5
314.0
30.0
344.0
35.5
D12
D13
D14
D15
D16
D17
D19
D20
2
3

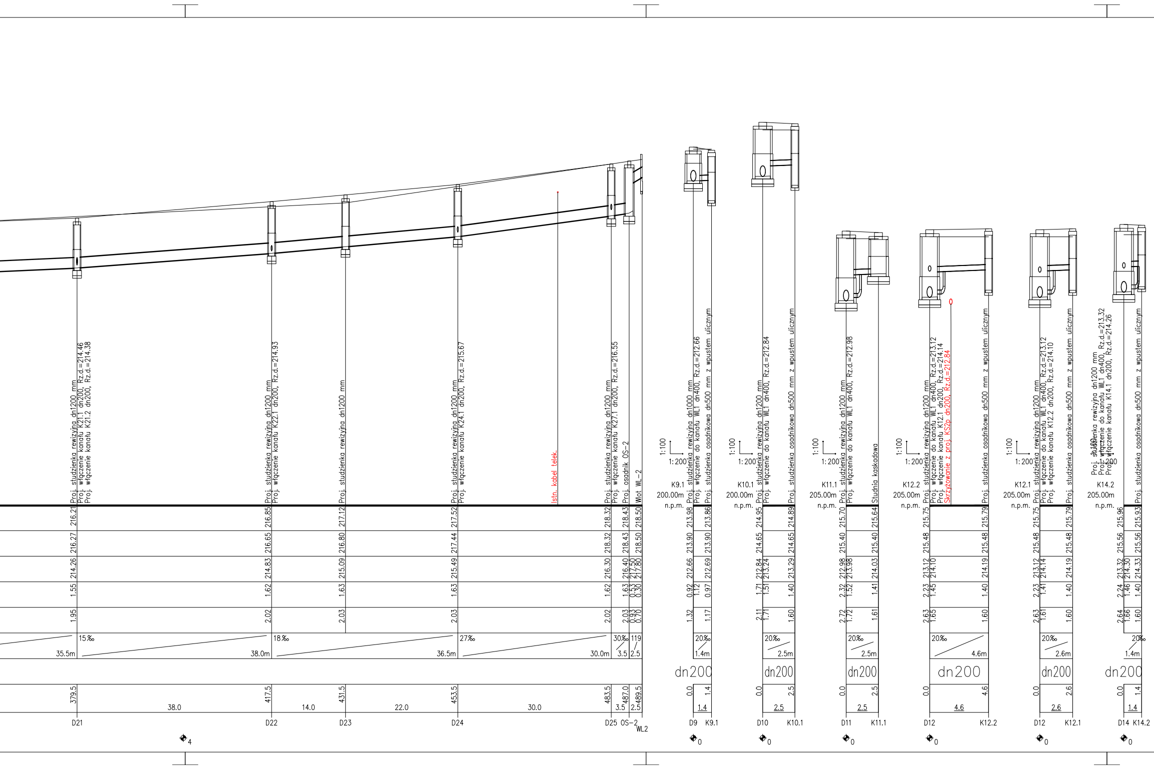
Proj. studzienka rewizyjna dn1200 mm
Proj. włączenie kanału K21.1 dn200, Rz.d.=214.46
Proj. włączenie kanału K21.2 dn200, Rz.d.=214.38
Proj. studzienka rewizyjna dn1200 mm
Proj. włączenie kanału K22.1 dn200, Rz.d.=214.93
Proj. studzienka rewizyjna dn1200 mm
Proj. studzienka rewizyjna dn1200 mm
Proj. włączenie kanału K24.1 dn200, Rz.d.=215.67
Istn. kabel telek.
Proj. studzienka rewizyjna dn1200 mm
Proj. włączenie kanału K27.1 dn200, Rz.d.=216.55
Proj. osadnik OS-2
Wlot WL-2
216.21 216.27 214.26 1.55 1.95
216.85 216.65 214.83 1.62 2.02
217.12 216.80 215.09 1.63 2.03
217.52 217.44 215.49 1.63 2.03
218.32 218.32 216.30 1.62 2.02
218.43 218.43 216.40 217.50 1.63 0.53 2.03 0.93
218.50 218.50 217.80 0.30 0.70
15‰ 35.5m
18‰ 38.0m
27‰ 36.5m
30‰ 30.0m
3.5
119 2.5
379.5 417.5 431.5 453.5 483.5 487.0 489.5
38.0 14.0 22.0 30.0 3.5 2.5
D21 D22 D23 D24 D25 OS-2 WL2
4
1:100
1:200
K9.1
200.00m
n.p.m.
Proj. studzienka rewizyjna dn1000 mm
Proj. włączenie do kanału WL1 dn400, Rz.d.=212.66
Proj. studzienka osadnikowa dn500 mm z wpustem ulicznym
213.98 213.90 212.66 0.92 1.32
213.86 213.90 212.69 1.12 0.97 1.17
20‰ 1.4m
dn200
0.0 1.4 1.4
D9 K9.1
0
1:100
1:200
K10.1
200.00m
n.p.m.
Proj. studzienka rewizyjna dn1200 mm
Proj. włączenie do kanału WL1 dn400, Rz.d.=212.84
Proj. studzienka osadnikowa dn500 mm z wpustem ulicznym
214.95 214.65 212.84 213.24 1.71 1.51 2.11 1.71
214.89 214.65 213.29 1.40 1.60
20‰ 2.5m
dn200
0.0 2.5 2.5
D10 K10.1
0
1:100
1:200
K11.1
205.00m
n.p.m.
Proj. studzienka rewizyjna dn1200 mm
Proj. włączenie do kanału WL1 dn400, Rz.d.=212.98
Studnia kaskadowa
215.70 215.40 212.98 213.98 2.32 1.52 2.72 1.72
215.64 215.40 214.03 1.41 1.61
20‰ 2.5m
dn200
0.0 2.5 2.5
D11 K11.1
0
1:100
1:200
K12.2
205.00m
n.p.m.
Proj. studzienka rewizyjna dn1200 mm
Proj. włączenie do kanału WL1 dn400, Rz.d.=213.12
Proj. włączenie kanału K12.1 dn200, Rz.d.=214.14
Skrzyżowanie z proj. KS2p dn200, Rz.d.=212.84
Proj. studzienka osadnikowa dn500 mm z wpustem ulicznym
215.75 215.48 213.12 214.10 2.23 1.45 2.63 1.65
215.79 215.48 214.19 1.40 1.60
20‰ 4.6m
dn200
0.0 4.6 4.6
D12 K12.2
0
1:100
1:200
K12.1
205.00m
n.p.m.
Proj. studzienka rewizyjna dn1200 mm
Proj. włączenie do kanału WL1 dn400, Rz.d.=213.12
Proj. włączenie kanału K12.2 dn200, Rz.d.=214.10
Proj. studzienka osadnikowa dn500 mm z wpustem ulicznym
215.75 215.48 213.12 214.14 2.23 1.41 2.63 1.61
215.79 215.48 214.19 1.40 1.60
20‰ 2.6m
dn200
0.0 2.6 2.6
D12 K12.1
0
1:100
1:200
K14.2
205.00m
n.p.m.
Proj. studzienka rewizyjna dn1200 mm
Proj. włączenie do kanału WL1 dn400, Rz.d.=213.32
Proj. włączenie kanału K14.1 dn200, Rz.d.=214.26
Proj. studzienka osadnikowa dn500 mm z wpustem ulicznym
215.96 215.56 213.32 214.30 2.24 1.46 2.64 1.66
215.93 215.56 214.33 1.40 1.60
20‰ 1.4m
dn200
0.0 1.4 1.4
D14 K14.2
0

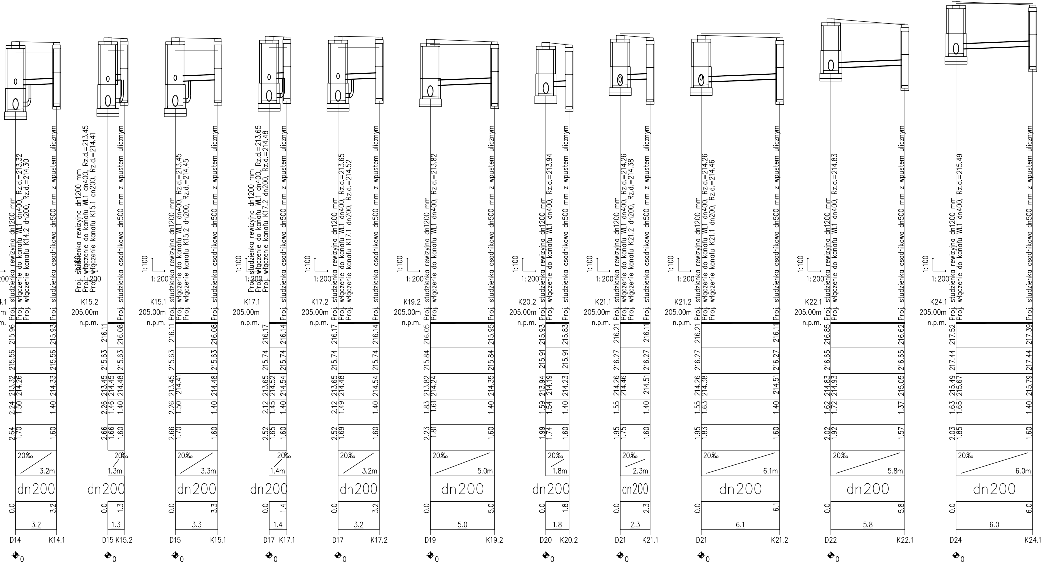
1:100
1:200
K14.1
205.00m
n.p.m.
Proj. studzienka rewizyjna dn1200 mm
Proj. włączenie do kanału WL1 dn400, Rz.d.=213.32
Proj. włączenie kanału K14.2 dn200, Rz.d.=214.30
Proj. studzienka osadnikowa dn500 mm z wpustem ulicznym
215.96
215.56
213.32
214.26
2.24
1.50
2.64
1.70
215.93
215.56
214.33
1.40
1.60
20‰
3.2m
dn200
0.0
3.2
3.2
D14
K14.1
0
1:100
1:200
K15.2
205.00m
n.p.m.
Proj. studzienka rewizyjna dn1200 mm
Proj. włączenie do kanału WL1 dn400, Rz.d.=213.45
Proj. włączenie kanału K15.1 dn200, Rz.d.=214.41
Proj. studzienka osadnikowa dn500 mm z wpustem ulicznym
216.11
215.63
213.45
214.45
2.26
1.46
2.66
1.66
216.08
215.63
214.48
1.40
1.60
20‰
1.3m
dn200
0.0
1.3
1.3
D15
K15.2
0
1:100
1:200
K15.1
205.00m
n.p.m.
Proj. studzienka rewizyjna dn1200 mm
Proj. włączenie do kanału WL1 dn400, Rz.d.=213.45
Proj. włączenie kanału K15.2 dn200, Rz.d.=214.45
Proj. studzienka osadnikowa dn500 mm z wpustem ulicznym
216.11
215.63
213.45
214.41
2.26
1.50
2.66
1.70
216.08
215.63
214.48
1.40
1.60
20‰
3.3m
dn200
0.0
3.3
3.3
D15
K15.1
0
1:100
1:200
K17.1
205.00m
n.p.m.
Proj. studzienka rewizyjna dn1200 mm
Proj. włączenie do kanału WL1 dn400, Rz.d.=213.65
Proj. włączenie kanału K17.2 dn200, Rz.d.=214.48
Proj. studzienka osadnikowa dn500 mm z wpustem ulicznym
216.17
215.74
213.65
214.52
2.12
1.45
2.52
1.65
216.14
215.74
214.54
1.40
1.60
20‰
1.4m
dn200
0.0
1.4
1.4
D17
K17.1
0
1:100
1:200
K17.2
205.00m
n.p.m.
Proj. studzienka rewizyjna dn1200 mm
Proj. włączenie do kanału WL1 dn400, Rz.d.=213.65
Proj. włączenie kanału K17.1 dn200, Rz.d.=214.52
Proj. studzienka osadnikowa dn500 mm z wpustem ulicznym
216.17
215.74
213.65
214.48
2.12
1.49
2.52
1.69
216.14
215.74
214.54
1.40
1.60
20‰
3.2m
dn200
0.0
3.2
3.2
D17
K17.2
0
1:100
1:200
K19.2
205.00m
n.p.m.
Proj. studzienka rewizyjna dn1200 mm
Proj. włączenie do kanału WL1 dn400, Rz.d.=213.82
Proj. studzienka osadnikowa dn500 mm z wpustem ulicznym
216.05
215.84
213.82
214.24
1.83
1.61
2.23
1.81
215.95
215.84
214.35
1.40
1.60
20‰
5.0m
dn200
0.0
5.0
5.0
D19
K19.2
0
1:100
1:200
K20.2
205.00m
n.p.m.
Proj. studzienka rewizyjna dn1200 mm
Proj. włączenie do kanału WL1 dn400, Rz.d.=213.94
Proj. studzienka osadnikowa dn500 mm z wpustem ulicznym
215.93
215.91
213.94
214.19
1.59
1.54
1.99
1.74
215.83
215.91
214.23
1.40
1.60
20‰
1.8m
dn200
0.0
1.8
1.8
D20
K20.2
0
1:100
1:200
K21.1
205.00m
n.p.m.
Proj. studzienka rewizyjna dn1200 mm
Proj. włączenie do kanału WL1 dn400, Rz.d.=214.26
Proj. włączenie kanału K21.2 dn200, Rz.d.=214.38
Proj. studzienka osadnikowa dn500 mm z wpustem ulicznym
216.21
216.27
214.26
214.46
1.55
1.35
1.95
1.75
216.11
216.27
214.51
1.40
1.60
20‰
2.3m
dn200
0.0
2.3
2.3
D21
K21.1
0
1:100
1:200
K21.2
205.00m
n.p.m.
Proj. studzienka rewizyjna dn1200 mm
Proj. włączenie do kanału WL1 dn400, Rz.d.=214.26
Proj. włączenie kanału K21.1 dn200, Rz.d.=214.46
Proj. studzienka osadnikowa dn500 mm z wpustem ulicznym
216.21
216.27
214.26
214.38
1.55
1.63
1.95
1.83
216.11
216.27
214.51
1.40
1.60
20‰
6.1m
dn200
0.0
6.1
6.1
D21
K21.2
0
1:100
1:200
K22.1
205.00m
n.p.m.
Proj. studzienka rewizyjna dn1200 mm
Proj. włączenie do kanału WL1 dn400, Rz.d.=214.83
Proj. studzienka osadnikowa dn500 mm z wpustem ulicznym
216.85
216.65
214.83
214.93
1.62
1.72
2.02
1.92
216.62
216.65
215.05
1.37
1.57
20‰
5.8m
dn200
0.0
5.8
5.8
D22
K22.1
0
1:100
1:200
K24.1
205.00m
n.p.m.
Proj. studzienka rewizyjna dn1200 mm
Proj. włączenie do kanału WL1 dn400, Rz.d.=215.49
Proj. studzienka osadnikowa dn500 mm z wpustem ulicznym
217.52
217.44
215.49
215.67
1.63
1.65
2.03
1.85
217.39
217.44
215.79
1.40
1.60
20‰
6.0m
dn200
0.0
6.0
6.0
D24
K24.1
0

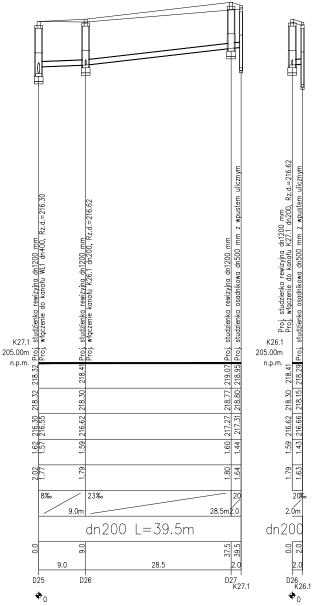
Proj. studzienka rewizyjna dn1200 mm
Proj. włączenie do kanału WL1 dn400, Rz.d.=216.30
Proj. studzienka rewizyjna dn1200 mm
Proj. włączenie kanału K26.1 dn200, Rz.d.=216.62
Proj. studzienka rewizyjna dn1200 mm
Proj. studzienka osadnikowa dn500 mm z wpustem ulicznym
K27.1
205.00m
n.p.m.
218.32
218.41
219.07
218.95
218.32
218.30
218.77
218.80
216.30
216.55
216.62
217.27
217.31
1.62
1.57
1.59
1.60
1.44
2.02
1.77
1.79
1.80
1.64
8‰
9.0m
23‰
28.5m
20
2.0
dn200 L=39.5m
0.0
9.0
37.5
39.5
9.0
28.5
2.0
D25
D26
D27
K27.1
0
Proj. studzienka rewizyjna dn1200 mm
Proj. włączenie do kanału K27.1 dn200, Rz.d.=216.62
Proj. studzienka osadnikowa dn500 mm z wpustem ulicznym
K26.1
205.00m
n.p.m.
218.41
218.29
218.30
218.15
216.62
216.66
1.59
1.43
1.79
1.63
20‰
2.0m
dn200
0.0
2.0
2.0
D26
K26.1
0

Biuro Usług Projektowych
Skarpa

37-500 JAROSŁAW
ul. Poniatowskiego 37/15
tel. fax. (16) 621 06 11
email: skarpa@pr.home. pl

NAZWA OBIEKTU:

Rozbudowa drogi gminnej Nr 104011R
ul. Piaskowej w Kolbuszowej

Specjalność: sanitarna

FUNKCJA	IMIĘ i NAZWISKO	NR UPRAWNIEŃ	DATA	PODPIS
Projektant	mgr inż. Grzegorz Bednarski	S-129/01	III 2014	
Sprawdzający	mgr inż. Kazimierz Pajda	97/00	III 2014	

Skala: 1:100/500

Nazwa rys. PROFIL KANALIZACJI DESZCZOWEJ - ODCINEK D7-D27 WRAZ Z WPUSTAMI

Nr rys. 5.2

str. nr ______